TÉRMINOS DE REFERENCIA

PROVISIÓN DE SILLAS SEMIEJECUTIVAS

1. ANTECEDENTES Y OBJETO DEL REQUERIMIENTO

ANTECEDENTES

YPFB TRANSPORTE S.A. 20 sillas semi ejecutivas, ambas con apoyo de brazos; para la oficina Sucre, ubicada en la Av. Las Américas s/n casi esquina Calle Guatemala.

OBJETO DEL REQUERIMIENTO

El presente términos de referencia tiene por objeto la contratación de una empresa que provea 20 sillas semi ejecutivas con apoya brazos para la oficina Sucre de YPFB TRANSPORTE S.A.

El tiempo máximo para la entrega del mobiliario será de 60 días calendario, una vez aceptada la Orden de Compra.

2. ALCANCE, DETALLE Y CARACTERÍSTICAS

- 20 sillas giratorias semi ejecutivas con apoya brazos, color azul marino: Respaldo anatómico de altura media, sistema de regulación sincronizada con 2 palancas de liberación y traba del mecanismo de regulación de altura y reclinación con freno, apoyo de brazos fijos, base giratoria en poliamida 6.6 nylon con carga de fibra de vidrio color negro.

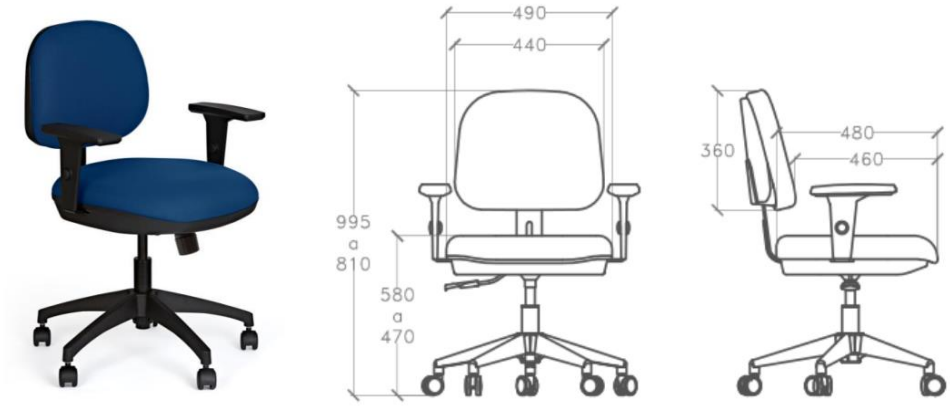

DETALLE Y CARACTERÍSTICAS

1) Respaldo medio, con concha interna y carenado texturizado en polipropileno inyectado de color negro, con espuma anatómica en poliuretano inyectado, de 50mm de espesor, densidad D55, revestida con tejido sintético sin costura aparente.

2) Asiento con concha en madera multi-laminada de 14mm de espesor con borde frontal ligeramente curvado, y carenado texturizado en polipropileno inyectado de color negro, espuma anatómica en poliuretano inyectado, de 65mm de espesor, densidad D55, revestida con tejido sintético sin costura aparente.
3) Soporte Soporte de unión del asiento al respaldo en acero estampado SAE 1020 1/4" x 3", con terminación en pintura epoxi negra y carenado modelado por soplo hecho en PEAD.
4) Mecanismo Mecanismo BackSystem BackSystem fabricado en chapa de acero SAE 1006/1010 - BQ de 3 mm, fosfatado y pintado con pintura en polvo epoxi negra con una capa de aproximadamente 80 um, dotado de contacto permanente que permite la regulación de ángulos y altura del respaldo con ángulo de asiento fijo de -3º. Acabado trasero en tapa plástica fabricado en polipropileno copolímero inyectado. Palanca de ajuste de altura del asiento fabricada en ACERO SAE1010 de 8 mm de diámetro y acabado en polipropileno copolímero situada en la parte delantera derecha del mecanismo en posición de sentado. El ángulo de reclinación del respaldo es mínimo de -8º y máximo de 25º. El ajuste del ángulo del respaldo se controla mediante una sola palanca, ubicada en la parte trasera derecha del mecanismo. El sistema de articulación trasera está controlado por resortes fabricados en acero clase B con láminas de acero SAE1006/1010 BF de 5 mm de diámetro y 1,20 mm de espesor. Ajuste del respaldo con paso de 6 en 6 milímetros con recorrido total de 72mm mediante sistema automático de ajuste de altura fabricado en casquillo de nylon 6 con un 30% de fibra.
5) Columna a Gas.- Columna a gas confeccionada en acero SAE 1020 tubular con pintura epoxi. Asta central presurizada, con curso de regulación de 100mm, confeccionada en acero SAE 1045. Buje guía interna en POM (Poli oxi metileno).
6) Base Giratoria Base giratoria inyectada en nylon poliamida 6.6 con carga de fibra de vidrio de color negro, con 5 soportes equidistantes a 72° y radio de 325mm, reforzadas con aletas estructurales. Encaje del pistón de regulación de la altura de la silla a través del sistema de cono Morse. Apoyabrazos en forma de "T" con sistema de ajuste de altura deslizante mediante botón lateral de 7 posiciones, con cuerpo y apoyabrazos inyectados en polipropileno negro, y con núcleo de acero.
7) Conjunto de ruedas.- Conjunto de ruedas de doble giro, cuerpo en 100% nylon 6.6, con ruedas Ø65mm, compuesto por un banda de rodado en poliuretano.

3. TIEMPO DE ENTREGA

El tiempo de entrega es de hasta 60 días calendario desde la aceptación de la Orden de compra; deberán ser entregadas en el almacén de la oficina Sucre de YPFB Transporte S.A., ubicada en la Av. Las Américas s/n casi esquina Calle Guatemala.

4. FORMA DE EVALUACIÓN

El método de selección y adjudicación será el que cumpla con la parte técnica y tenga el precio más bajo.

5. FORMATO DE PRESENTACIÓN DE PROPUESTAS

5.1 PROPUESTA TÉCNICA

La propuesta técnica debe contener los siguientes formatos:

a) Hoja técnica o descripción del bien.
b) Certificación de Calidad ISO 9001 del proponente que abalan la calidad en el servicio de post venta (repuestos de fábrica y mantenimientos correctivos y preventivos).
c) Certificación de Calidad ISO 9001 del fabricante de la silla que abalan la calidad y resistencia de la silla ofertada.
d) Certificado de garantía del fabricante y del proponente de 5 años como mínimo

5.2 PROPUESTA ECONÓMICA

Deben cotizar en el ERP SAP.

6. ADJUDICACIÓN

La adjudicación se realizará por el total de los ítems.